MEGJEGYZÉSEK:

A felmérés átlagos pontossága ± 2cm / 0,5% , szakági tervekhez a méretek a helyszínen ellenőrizendők!

Ez a rajz az IES Kft. szellemi tulajdona. Harmadik fél számára sem eredeti, vagy másolt formában, sem egyéb módon történő továbbadása nem megengedett. A rajz tartalmának közzététele tilos.

Létesítmény:	Kőbányai Polgármesteri Hivatal 1102 Budapest, Szent László tér 29; hrsz.: 39122-39123
Terv típusa:	KIVITELI TERV
Építtető:	Budapest Főváros X. kerület Kőbányai Önkormányzat 1102 Budapest, Szent László tér 29
Generál tervező:	Integrated Engineering Solutions Kft. 6792 Zsombó, Gárdonyi Géza u. 36.
Felelős tervező:	HAJDÚ NÓRA É-01-3820
Építész munkatársak:	DEBRECZENI SZABOLCS É 01-6268
	DAMÁSDI FRUZSINA ESZTER KRISTÓF IMOLA BÁRTFAI JUDIT
Statikus tervező:	SZARKA GERGŐ T 13-13944
Gépész tervező:	FOK ZOLTÁN G 01-7476, 01-60723
Elektromos tervező:	SEBESTYÉN MÁRK V 01-12500, 01-61313

Rajzszám: É-T-15	Rajz megnevezése: Nyílászáró Konszignáció
Terv előzmények:	
Méretarány: (A4)	Dátum: 2017. május 12.

Megnevezés	új üvegportál		
Méretek	nyílás méret: 136x333 cm	**Alaprajzi jel**	UA-01/a
Darabszám	1 db		
Nyitási mód	nyíló szárny: - nyitási irány: - fix üveg: 2 db középen felnyíló szárny: -		
Fal vtg.-a, anyaga	58 cm vtg tégla falazat		
Tok	szálcsiszolt rozsdamentes acél keretszerkezet (üvegszorító profil, borítólemezzel ellátva)		
Szárny	10 mm vastag edzett üveg szárny, 3 ponton rozsdamanetes acél zsanérral és felső üvegszorító profillal ellátva		
Vasalatok	szálcsiszolt rozsdamentes acél vasalatok		
	üvegszorító profil és borítólemez 8,76 fm szálcsiszolt rozsdamentes acél lábazat 1,36 fm		
Üvegezés	10 mm vastag edzett üveg 1 m magasságig szürke fóliázás		
Megjegyzés	A méretek a helyszínen ellenőrizendők!		
Nézetrajz M=1:50	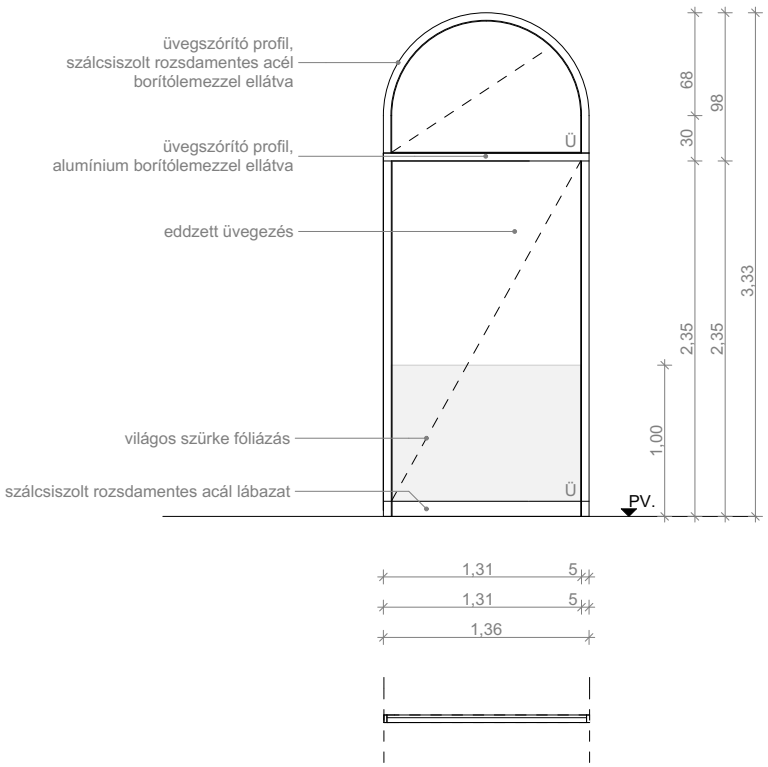		

Megnevezés	új üveg szerkezetű beltéri ajtó		
Méretek	nyílás méret: 136x333 cm tok belméret: 90x235 cm	**Alaprajzi jel**	UA-01/b
Darabszám	1 db		
Nyitási mód	nyíló szárny: - nyitási irány: - fix üveg: 4 db toló szárny: 1 db középen felnyíló szárny: -		
Fal vtg.-a, anyaga	53 cm vtg tégla falazat		
Tok	szálcsiszolt rozsdamentes acél keretszerkezet (üvegszorító profil, borítólemezzel ellátva)		
Szárny	10 mm vastag edzett üveg szárny, 3 ponton rozsdamanetes acél zsanérral és felső üvegszorító profillal ellátva		
Vasalatok	szálcsiszolt rozsdamentes acél vasalatok rozsdamentes nyitómarkolat 2 db üvegszorító profil és borítólemez 13,4 fm szálcsiszolt rozsdamentes acél lábazat 1,36 fm tolóablak vasalat		
Üvegezés	10 mm vastag edzett üveg 1 m magasságig szürke fóliázás		
Megjegyzés	A méretek a helyszínen ellenőrizendők!		
Nézetrajz M=1:50			

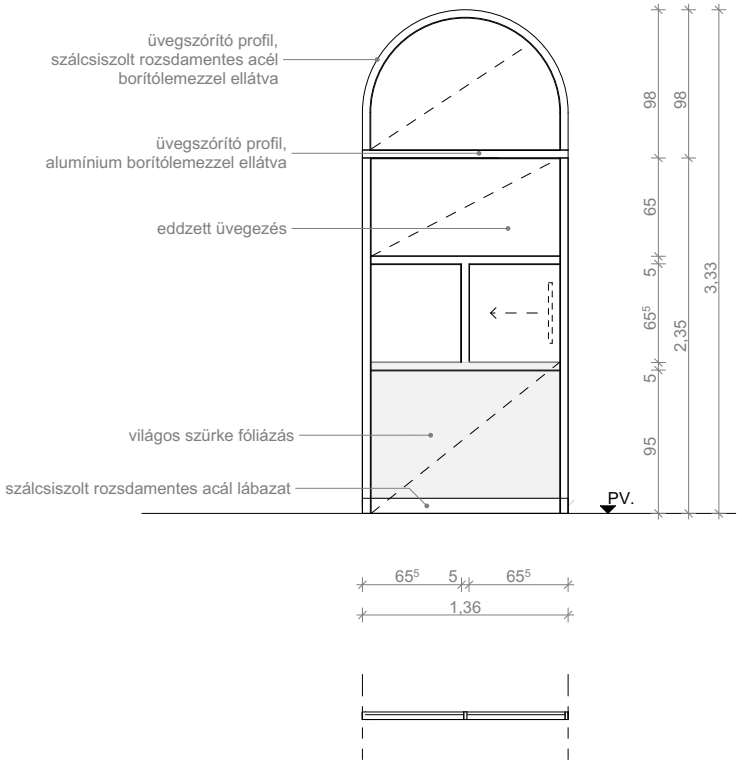

Megnevezés	új üveg szerkezetű beltéri ajtó		
Méretek	nyílás méret: 228x368 cm tok belméret: 115x235 cm	**Alaprajzi jel**	UA-02
Darabszám	1 db		
Nyitási mód	nyíló szárny: 1 db nyitási irány: balos fix üveg: 2 db középen felnyíló szárny: -		
Fal vtg.-a, anyaga	58 cm vtg tégla falazat		
Tok	szálcsiszolt rozsdamentes acél keretszerkezet (üvegszorító profil, borítólemezzel ellátva)		
Szárny	10 mm vastag edzett üveg szárny, 3 ponton rozsdamanetes acél zsanérral és felső üvegfogóval ellátva		
Vasalatok	szálcsiszolt rozsdamentes acél vasalatok rozsdamentes acél zsanér 3 db alsó biztonsági zárvasalat 1 db rozsdamentes nyitómarkolat 2 db üvegszorító profil és borítólemez 10,93 fm szálcsiszolt rozsdamentes acél lábazat 2,28 fm		
Üvegezés	10 mm vastag edzett üveg		
Megjegyzés	A méretek a helyszínen ellenőrizendők!		
Nézetrajz M=1:50	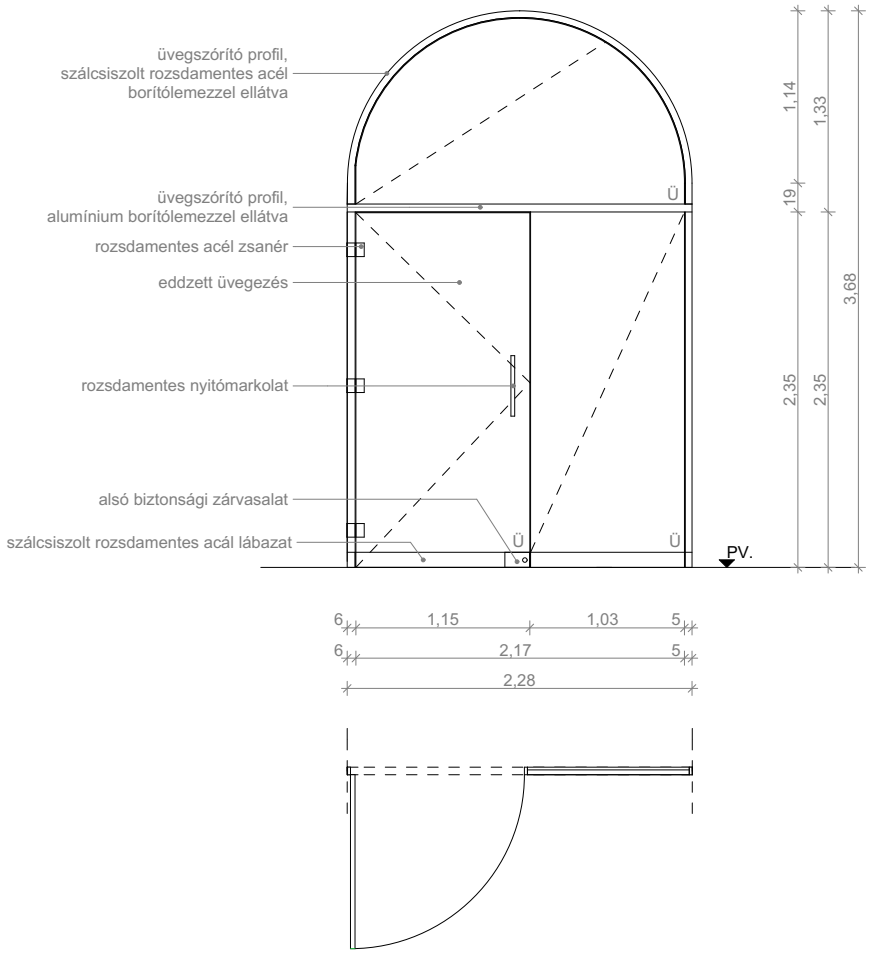		

Megnevezés	új pallótokos fa ajtó, a földszinti folyosó ajtóival megegyező megjelenésű tokkal		
Méretek	nyílás méret: 105x216 cm	**Alaprajzi jel**	UA-03
Darabszám	2 db		
Nyitási mód	nyíló szárny: 2 db fix üveg: - középen felnyíló szárny: -	nyitási irány:	jobbos
Fal vtg.-a, anyaga	77 cm vtg tégla falazat		
Tok	új fa tokszerkezet készítése a földszinti folyosó ajtóival megegyező profilozással, 3 rtg. fehér színű festéssel ellátva		
Szárny	új fa szárnyak készítése, díszítésmentes tömör megjelenésű, a meglévő ajtókkal megegyező 3 rtg. fehér színű festéssel		
Üvegezés	-		
Vasalatok	Új, a földszinti folyosói ajtókkal azonos megjelenésű ROTO (vagy ezzel egyenértékű gyártmányú) vasalatok.		
	ajtó kilincs: 1 db, réz, a földszinti folyosó ajtóival azonos megjelenésű zárszerkezet: 1 db biztonsági zár		
Küszöb	küszöb nélküli kialakítással készül		
Megjegyzés	A méretek a helyszínen ellenőrizendők! Meglévő tok bontása szükséges!		
Nézetrajz M=1:50			

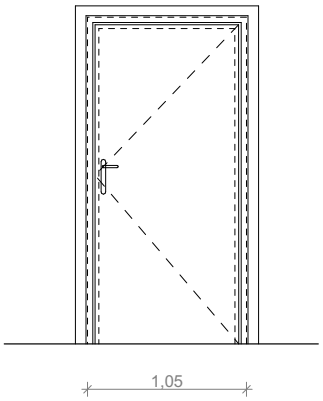

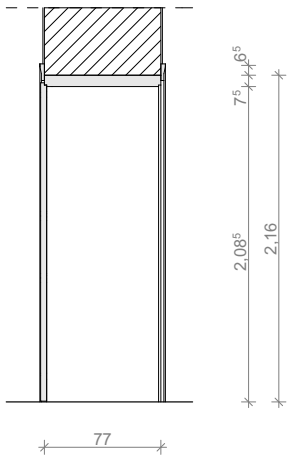

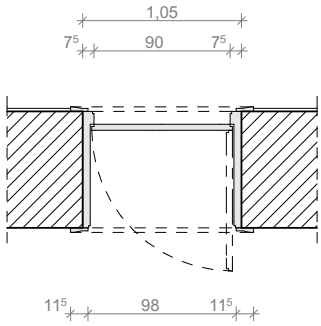

Megnevezés	új üveg szerkezetű beltéri ajtó		
Méretek	nyílás méret: 247x270 cm	**Alaprajzi jel**	UA-04/A
Darabszám	2 db		
Nyitási mód	nyíló szárny: 1 db fix üveg: - középen felnyíló szárny: -	nyitási irány:	jobbos
Fal vtg.-a, anyaga	65 cm vtg tégla falazat		
Tok	szálcsiszolt rozsdamentes acél keretszerkezet (üvegszorító profil, borítólemezzel ellátva)		
Szárny	10 mm vastag edzett üveg szárny, 2-2 ponton rozsdamanetes acél zsanérral és felső üvegfogóval ellátva		
Vasalatok	szálcsiszolt rozsdamentes acél vasalatok rozsdamentes felső üvegfogó: 2 db rozsdamentes acél zsanér 2 db alsó biztonsági zárvasalat 1 db rozsdamentes nyitómarkolat 2 db üvegszorító profil és borítólemez 9,35 fm		
Üvegezés	10 mm vastag edzett üveg		
Megjegyzés	A méretek a helyszínen ellenőrizendők!		
Nézetrajz M=1:50	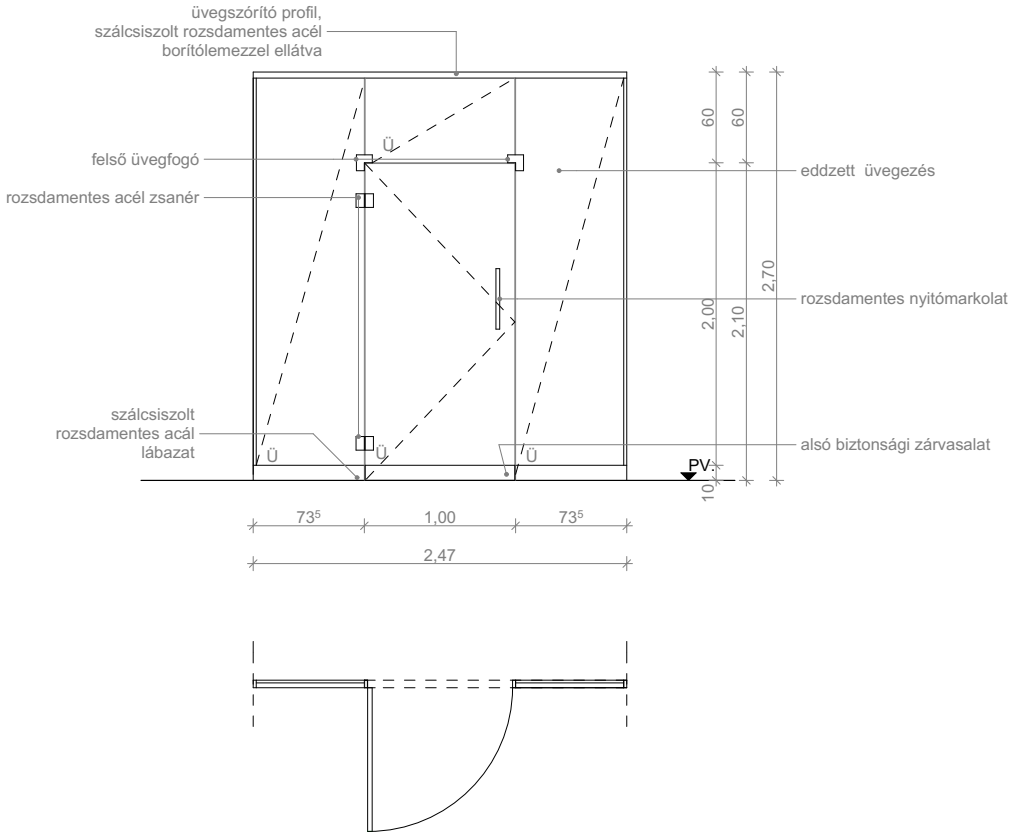		

Megnevezés	új üveg szerkezetű portál		
Méretek	nyílás méret: 247x270 cm	**Alaprajzi jel**	UA-04/B
Darabszám	1 db		
Nyitási mód	nyíló szárny: - nyitási irány: - fix üveg: 1 db középen felnyíló szárny: -		
Fal vtg.-a, anyaga	65 cm vtg tégla falazat		
Tok	szálcsiszolt rozsdamentes acél keretszerkezet (üvegszorító profil, borítólemezzel ellátva)		
Szárny	-		
Vasalatok	szálcsiszolt rozsdamentes acél vasalatok üvegszorító profil és borítólemez 10,34 fm		
Üvegezés	10 mm vastag edzett üveg		
Megjegyzés	A méretek a helyszínen ellenőrizendők!		
Nézetrajz M=1:50			

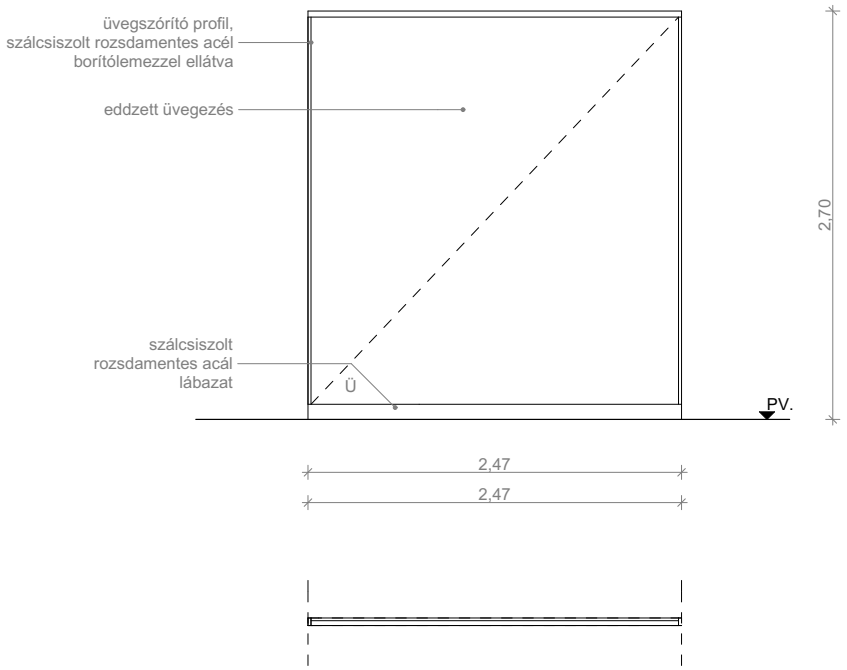

Megnevezés	új pallótokos fa ajtó, a belső udvari ablakokhoz illeszkedő kialakításban (tok és ajtólap kiegészítéssel)		
Méretek	nyílás méret: 275x350 cm	**Alaprajzi jel**	UA-05
Darabszám	1 db		
Nyitási mód	nyíló szárny: - nyitási irány: - fix üveg: - középen felnyíló szárny: 2 db		
Fal vtg.-a, anyaga	60 cm vtg tégla falazat		
Tok	meglévő tokszerkezet felújítása: meglévő festék és vasalatok eltávolítása, szükséges helyeken fapótlás, csiszolás, glettelés, 3 rétegű festés, külső párkánycsatlakozás teljes körű javítása, tömítése; tokszerkezet lég-és vízzárásának ellenőrzése, szüks. helyeken javítása, ablak teljes alsó éle mentén a falcsatlakozásnál új vízzáró gumitömítés kialakítása, tokszerkezetbe marása a lábazati részen új fa tokszerkezet készítése a meglévő szerkezettel megegyező profilozással, 3 rtg. fehér színű festéssel ellátva		
Szárny	teljes felújítás: meglévő festék és vasalatok eltávolítása, szüks. helyeken fapótlás, csiszolás, glettelés, 3 rtg fehér színű festés a belső udvari ablakokkal azonos kivitelben, belső szárnyak nútolása; meglévő kiegészítése: új fa szárnyak készítése, a meglévő szerkezetekkel azonos kialakításban; teljes lég -és vízzárás biztosítása tartósan rugalmas, fehér színű gumi tömítéssel		
Üvegezés	10 mm vastag edzett üveg		
Vasalatok	meglévő, megmaradó vasalatok esetén: (pl. pántok, zárszerelvények, zárszerkezet) teljes felújítás: meglévő festék eltávolítása, fém részek újrafestése, réz részek polírozása új vasalatok: a földszinti folyosói ajtókkal azonos megjelenésű ROTO (vagy ezzel egyenértékű gyártmányú) elemek. ablak L-kilincs: 3 db, meglévők felújítása, pótlása, áthelyezése ajtó kilincs: 1 db, felújított réz kilincs zárszerkezet: 3 db meglévő ablak zárszerkezet felújítása, 1 db ajtó (nem kulcsra zárható)		
Küszöb	rozsdamentes acél burkolatváltó sín		
Könyöklő	meglévő könyöklők teljes felújítása: festék eltávolítása, szükséges helyeken fapótlás, csiszolás, glettelés, 3 rétegű festés 1 helyen meglévő sérült könyöklő pótlása, vagy cseréje, a meglévő könyöklőkkel megegyező megjelenéssel (sz: ~10cm)		
Megjegyzés	A méretek a helyszínen ellenőrizendők! Meglévő középen felnyíló szárny, és falazat bontása szükséges!		
Nézetrajz M=1:50	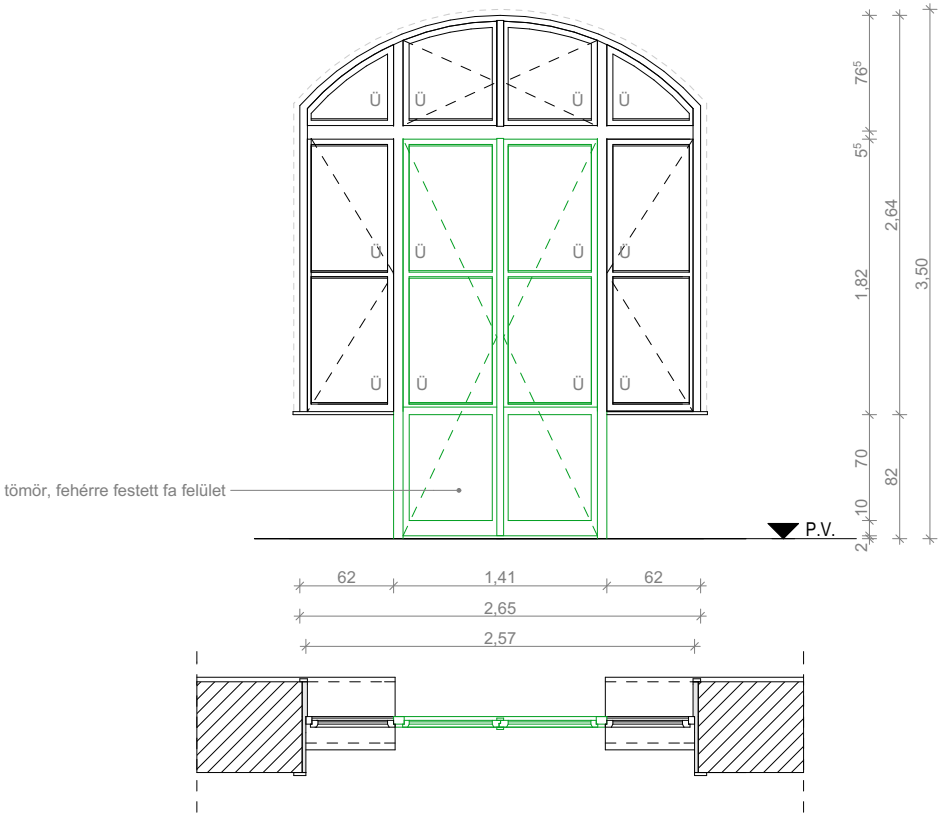		

Megnevezés	új pallótokos fa ajtó, a belső udvari ablakokhoz illeszkedő kialakításban (tok és ajtólap kiegészítéssel)		
Méretek	nyílás méret: 132x337 cm	**Alaprajzi jel**	UA-06
Darabszám	2 db		
Nyitási mód	nyíló szárny: - nyitási irány: - fix üveg: - középen felnyíló szárny: 2 db		
Fal vtg.-a, anyaga	60 cm vtg tégla falazat		
Tok	meglévő tokszerkezet felújítása: meglévő festék és vasalatok eltávolítása, szükséges helyeken fapótlás, csiszolás, glettelés, 3 rétegű festés, külső párkánycsatlakozás teljes körű javítása, tömítése; tokszerkezet lég-és vízzárásának ellenőrzése, szüks. helyeken javítása, ablak teljes alsó éle mentén a falcsatlakozásnál új vízzáró gumitömítés kialakítása, tokszerkezetbe marása a lábazati részen új fa tokszerkezet készítése a meglévő szerkezettel megegyező profilozással, 3 rtg. fehér színű festéssel ellátva		
Szárny	teljes felújítás: meglévő festék és vasalatok eltávolítása, szüks. helyeken fapótlás, csiszolás, glettelés, 3 rtg fehér színű festés a belső udvari ablakokkal azonos kivitelben, belső szárnyak nútolása; meglévő kiegészítése: új fa szárnyak készítése, a meglévő szerkezetekkel azonos kialakításban; teljes lég -és vízzárás biztosítása tartósan rugalmas, fehér színű gumi tömítéssel		
Üvegezés	10 mm vastag edzett üveg		
Vasalatok	meglévő, megmaradó vasalatok esetén: (pl. pántok, zárszerelvények, zárszerkezet) teljes felújítás: meglévő festék eltávolítása, fém részek újrafestése, réz részek polírozása új vasalatok: a földszinti folyosói ajtókkal azonos megjelenésű ROTO (vagy ezzel egyenértékű gyártmányú) elemek. ablak L-kilincs: 1 db, meglévők felújítása, pótlása, árhelyezése ajtó kilincs: 1 db, felújított réz kilincs zárszerkezet: 1 db meglévő ablak zárszerkezet felújítása, 1 db ajtó (nem kulcsra zárható)		
Küszöb	új Schüco küszöb		
Megjegyzés	A méretek a helyszínen ellenőrizendők! Meglévő ablakszárny, és falazat bontása szükséges!		
Nézetrajz **M=1:50**	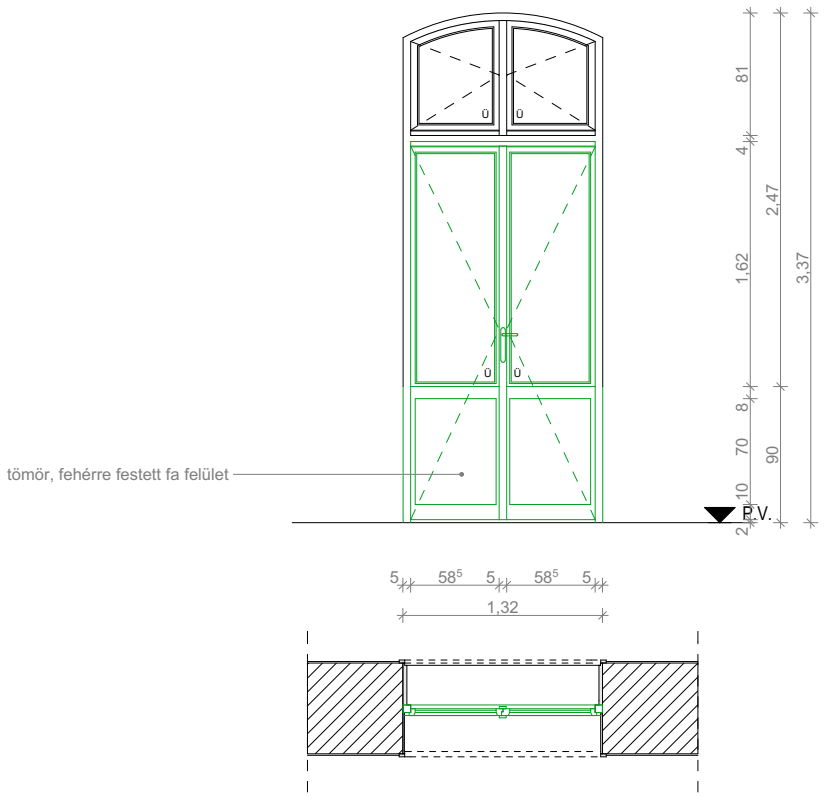		

Megnevezés	új pallótokos fa ajtó, a földszinti folyosó ajtóival megegyező megjelenésű tokkal		
Méretek	nyílás méret: 110x210 cm, tokbelméret: 95x200 cm	**Alaprajzi jel**	UA-07
Darabszám	1 db		
Nyitási mód	nyíló szárny: 1 db nyitási irány: jobbos fix üveg: - középen felnyíló szárny: -		
Fal vtg.-a, anyaga	60 cm vtg tégla falazat		
Tok	új fa tokszerkezet készítése a földszinti folyosó ajtóival megegyező profilozással, 3 rtg. fehér színű festéssel ellátva		
Szárny	új fa szárnyak készítése, díszítésmentes tömör megjelenésű, a meglévő ajtókkal megegyező 3 rtg. fehér színű festéssel		
Üvegezés	-		
Vasalatok	Új, a földszinti folyosói ajtókkal azonos megjelenésű ROTO (vagy ezzel egyenértékű gyártmányú) vasalatok.		
	ajtó kilincs: 1 db, réz, a földszinti folyosó ajtóival azonos megjelenésű zárszerkezet: 1 db rozsdamentes acél "szabad-foglalt" jelzésű fordítózárral, nem kulcsra zárható!		
Küszöb	rozsdamentes acél küszöb		
Megjegyzés	A méretek a helyszínen ellenőrizendők! 1 db piktogrammal ellátva készül, eloxált alumínium kivitelben.		
Nézetrajz **M=1:50**	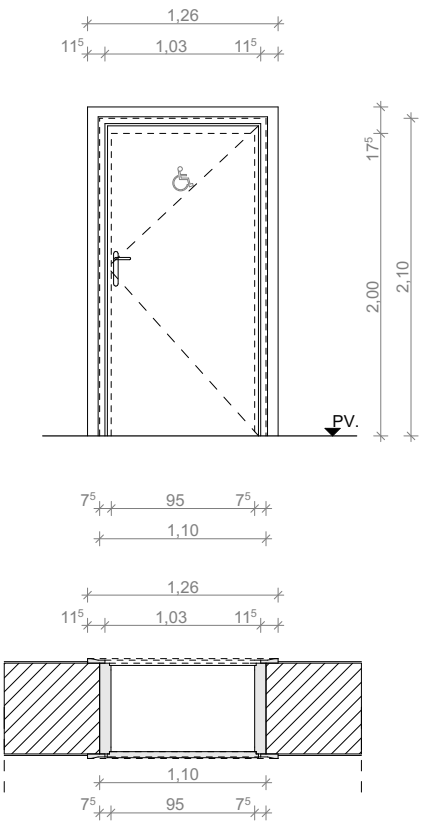		

Megnevezés	új pallótokos fa ajtó		
Méretek	nyílás méret: 75x200 cm	**Alaprajzi jel**	UA-08
Darabszám	2 db		
Nyitási mód	nyíló szárny: 2 db fix üveg: - középen felnyíló szárny: -	nyitási irány:	jobbos
Fal vtg.-a, anyaga	10 cm vtg tégla falazat		
Tok	új fa tokszerkezet készítése a földszinti folyosó ajtóival megegyező profilozással, 3 rtg. fehér színű festéssel ellátva		
Szárny	új fa szárnyak készítése, díszítésmentes tömör megjelenésű, a meglévő ajtókkal megegyező 3 rtg. fehér színű festéssel		
Üvegezés	-		
Vasalatok	Új, a földszinti folyosói ajtókkal azonos megjelenésű ROTO (vagy ezzel egyenértékű gyártmányú) vasalatok.		
	ajtó kilincs: 1 db, réz, a földszinti folyosó ajtóival azonos megjelenésű zárszerkezet: 1 db rozsdamentes acél "szabad-foglalt" jelzésű fordítózárral, nem kulcsra zárható!		
Küszöb	küszöb nélküli kialakítással készül		
Megjegyzés	A méretek a helyszínen ellenőrizendők!		

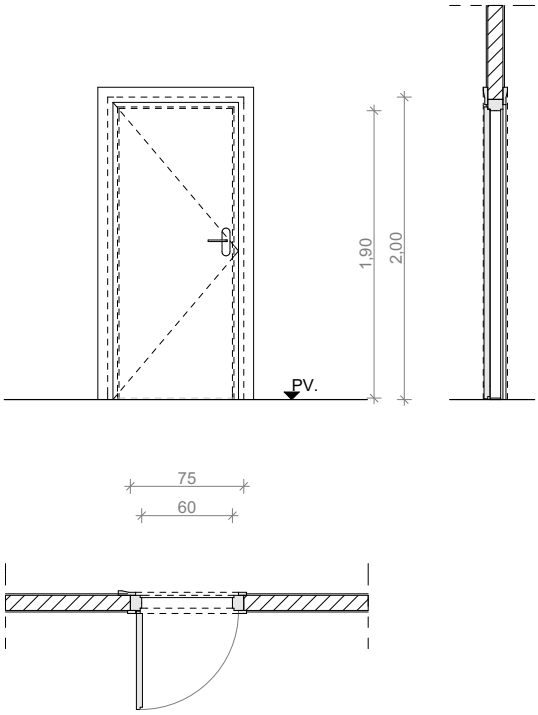

Megnevezés	új pallótokos fa ajtó, a földszinti folyosó ajtóival megegyező megjelenésű tokkal		
Méretek	nyílás méret: 75x210 cm; tokbelméret 75x200 cm	**Alaprajzi jel**	UA-09/a
Darabszám	1 db		
Nyitási mód	nyíló szárny: 1 db fix üveg: - középen felnyíló szárny: -	nyitási irány:	jobbos
Fal vtg.-a, anyaga	12 cm vtg tégla falazat		
Tok	új fa tokszerkezet készítése a földszinti folyosó ajtóival megegyező profilozással, 3 rtg. fehér színű festéssel ellátva		
Szárny	új fa szárnyak készítése, díszítésmentes tömör megjelenésű, a meglévő ajtókkal megegyező 3 rtg. fehér színű festéssel		
Üvegezés	-		
Vasalatok	Új, a földszinti folyosói ajtókkal azonos megjelenésű ROTO (vagy ezzel egyenértékű gyártmányú) vasalatok.		
	ajtó kilincs: 1 db, réz, a földszinti folyosó ajtóival azonos megjelenésű zárszerkezet: 1 db, nem kulcsra zárható!		
Küszöb	rozsdamentes acél küszöb		
Megjegyzés	A méretek a helyszínen ellenőrizendők! 1 db piktogrammal ellátva készül, eloxált alumínium kivitelben.		
Nézetrajz **M=1:50**	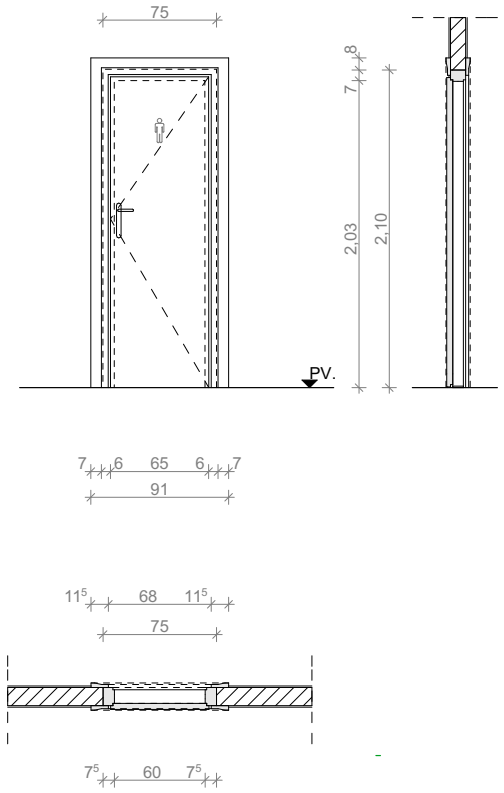		

Megnevezés	új pallótokos fa ajtó, a földszinti folyosó ajtóival megegyező megjelenésű tokkal	
Méretek	nyílás méret: 75x214 cm; tok belméret 75x200 cm	**Alaprajzi jel**
Darabszám	1 db	UA-09/b
Nyitási mód	nyíló szárny: 1 db nyitási irány: jobbos fix üveg: - középen felnyíló szárny: -	
Fal vtg.-a, anyaga	63 cm vtg tégla falazat	
Tok	új fa tokszerkezet készítése a földszinti folyosó ajtóival megegyező profilozással, 3 rtg. fehér színű festéssel ellátva	
Szárny	új fa szárnyak készítése, díszítésmentes tömör megjelenésű, a meglévő ajtókkal megegyező 3 rtg. fehér színű festéssel	
Üvegezés	-	
Vasalatok	Új, a földszinti folyosói ajtókkal azonos megjelenésű ROTO (vagy ezzel egyenértékű gyártmányú) vasalatok.	
	ajtó kilincs: 1 db, réz, a földszinti folyosó ajtóival azonos megjelenésű zárszerkezet: 1 db, nem kulcsra zárható!	
Küszöb	rozsdamentes acél küszöb	
Megjegyzés	A méretek a helyszínen ellenőrizendők! 1 db piktogrammal ellátva készül, eloxált alumínium kivitelben.	
Nézetrajz M=1:50	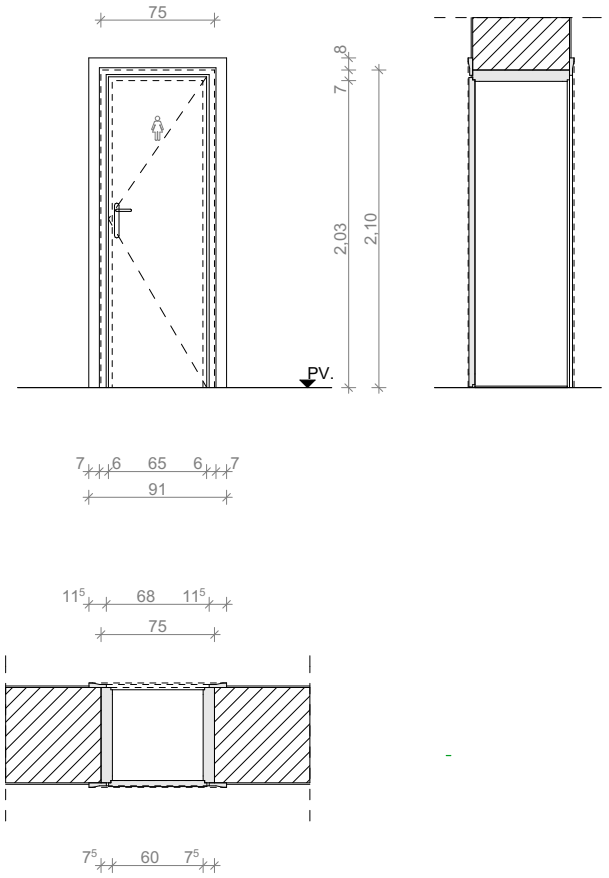	

Megnevezés	új pallótokos fa ajtó, a földszinti folyosó ajtóival megegyező megjelenésű		
Méretek	nyílás méret: 90x210 cm	**Alaprajzi jel**	UA-10
Darabszám	1 db		
Nyitási mód	nyíló szárny: 1 db fix üveg: - középen felnyíló szárny: -	nyitási irány:	jobbos
Fal vtg.-a, anyaga	10 cm vtg tégla falazat		
Tok	új fa tokszerkezet készítése a földszinti folyosó ajtóival megegyező profilozással, 3 rtg. fehér színű festéssel ellátva		
Szárny	új fa szárnyak készítése, díszítésmentes tömör megjelenésű, a meglévő ajtókkal megegyező 3 rtg. fehér színű festéssel		
Üvegezés	-		
Vasalatok	Új, a földszinti folyosói ajtókkal azonos megjelenésű ROTO (vagy ezzel egyenértékű gyártmányú) vasalatok.		
	ajtó kilincs: 1 db, réz kilincs, a földszinti folyosó ajtóival azonos megjelenésű zárszerkezet: 1 db biztonsági zár		
Küszöb	-		
Megjegyzés	A méretek a helyszínen ellenőrizendők! Meglévő ajtó bontása szükséges!		
Nézetrajz M=1:50	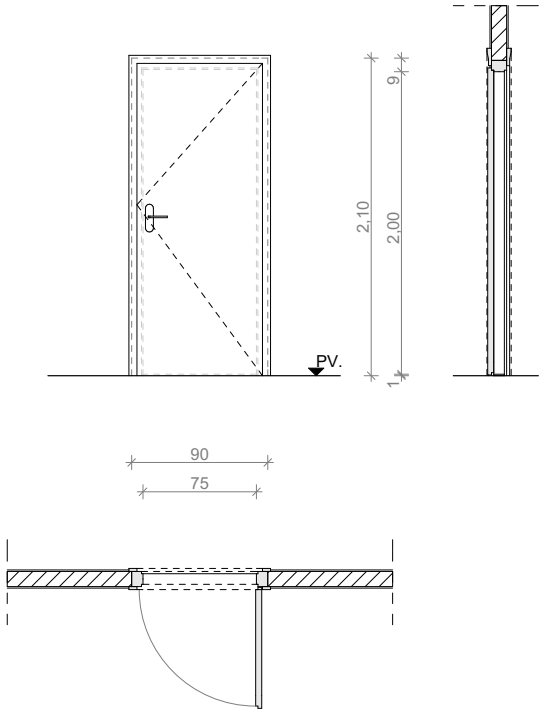		

Megnevezés	új pallótokos fa ajtó, a földszinti folyosó ajtóival megegyező megjelenésű tokkal		
Méretek	nyílás méret: 90x210 cm	**Alaprajzi jel**	UA-11
Darabszám	1 db		
Nyitási mód	nyíló szárny: 1 db fix üveg: - középen felnyíló szárny: -	nyitási irány:	jobbos
Fal vtg.-a, anyaga	56 cm vtg tégla falazat		
Tok	új fa tokszerkezet készítése a földszinti folyosó ajtóival megegyező profilozással, takaróléc nélkül, 3 rtg. fehér színű festéssel ellátva		
Szárny	új fa szárnyak készítése, díszítésmentes tömör megjelenésű, a meglévő ajtókkal megegyező 3 rtg. fehér színű festéssel		
Üvegezés	-		
Vasalatok	Új, a földszinti folyosói ajtókkal azonos megjelenésű ROTO (vagy ezzel egyenértékű gyártmányú) vasalatok.		
	ajtó kilincs: 1 db, réz, a földszinti folyosó ajtóival azonos megjelenésű zárszerkezet: 1 db, foglaltságjelző		
Küszöb	küszöb nélküli kivitelben		
Megjegyzés	A méretek a helyszínen ellenőrizendők! 1 db piktogrammal ellátva készül, eloxált alumínium kivitelben.		
Nézetrajz **M=1:50**	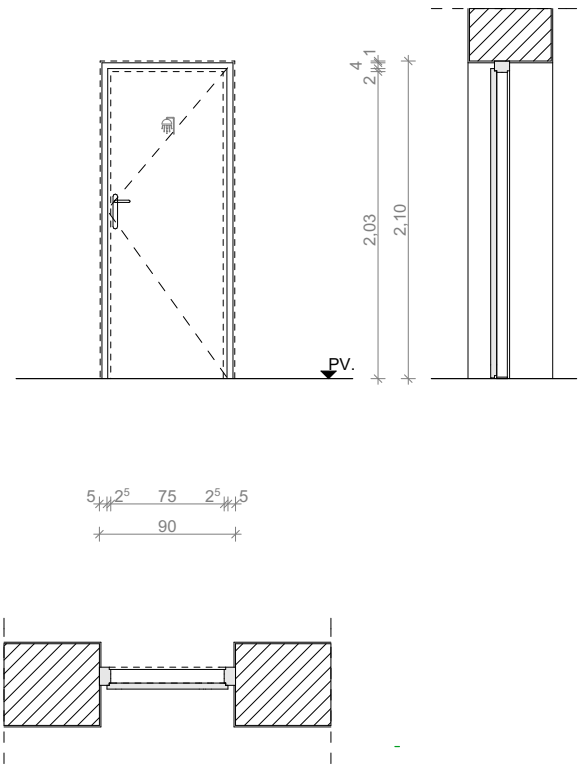		

Megnevezés	új üveg szerkezetű beltéri ajtó		
Méretek	nyílás méret: 140x300 cm	**Alaprajzi jel**	UA-12
Darabszám	1 db		
Nyitási mód	nyíló szárny: 2 db fix üveg: 1 db középen felnyíló szárny: -	nyitási irány:	balos
Fal vtg.-a, anyaga	60 cm vtg tégla falazat		
Tok	szálcsiszolt rozsdamentes acél keretszerkezet (üvegszorító profil, borítólemezzel ellátva)		
Szárny	10 mm vastag edzett üveg szárny, min. 2 ponton rozsdamanetes acél zsanérral és felső üvegfogóval ellátva		
Vasalatok	szálcsiszolt rozsdamentes acél vasalatok rozsdamentes acél zsanér 4 db alsó biztonsági zárvasalat 1 db rozsdamentes nyitómarkolat 4 db üvegszorító profil és borítólemez 8,80 fm szálcsiszolt rozsdamentes acél lábazat 1,40 fm		
Üvegezés	10 mm vastag edzett üveg		
Megjegyzés	A méretek a helyszínen ellenőrizendők!		
Nézetrajz M=1:50	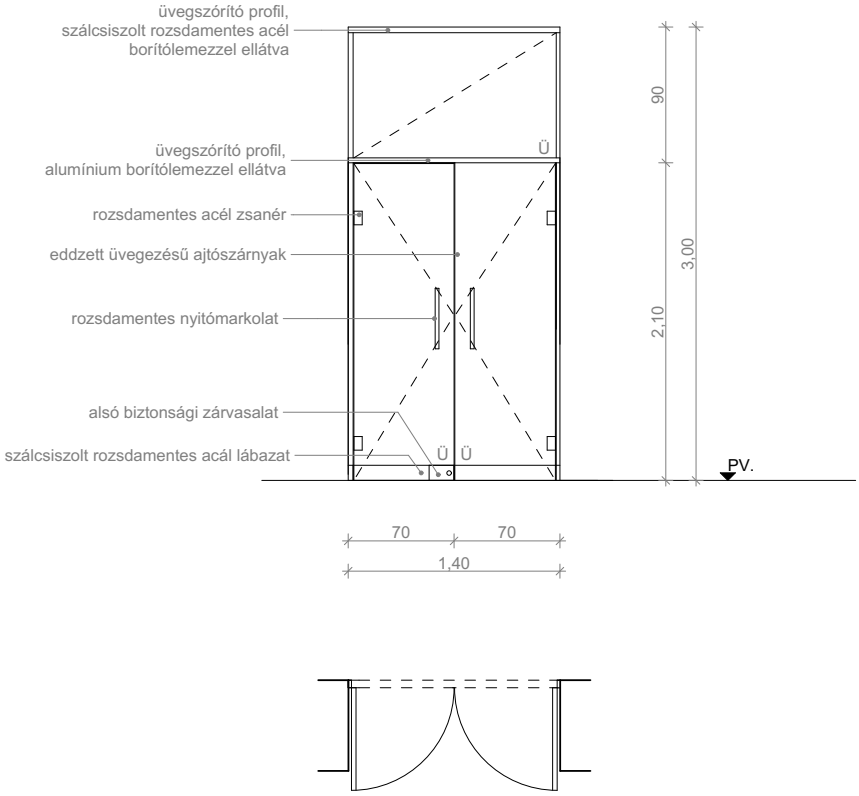		

Megnevezés	felújítandó pallótokos fa ajtó	
Méretek	nyílás méret: 145x256 cm; tok belméret: 129x248 cm	**Alaprajzi jel**
Darabszám	1 db	FA-01
Nyitási mód	nyitási mód: - nyitási irány: -	
Fal vtg.-a, anyaga	77 cm vtg tégla falazat	
Tok	meglévő szerkezet teljes felújítása: meglévő festék és vasalatok eltávolítása, szükséges helyeken fapótlás, csiszolás, glettelés, esetenként a tokbéllet szélesítése, pótlása, csiszolása, glettelése és festése a meglévő ajtókkal megegyező 3 rtg. fehér színű festés; a párkány felső síkjáig saját anyagával toldandó	
Szárny	szárnyak roncsolásmentes bontása, és elszállítása a megrendelő raktárába	
Vasalatok	vasalatok roncsolásmentes bontása	
Küszöb	meglévő szerkezet teljes felújítása: szüks. helyeken fapótlás, csiszolás, glettelés, 3 rétegű festés	
Megjegyzés	Meglévő tokszerkezetet takaró burkolat bontása szükséges a felújítást megelőzően. A méretek a helyszínen ellenőrizendők!	
Nézetrajz **M=1:50**	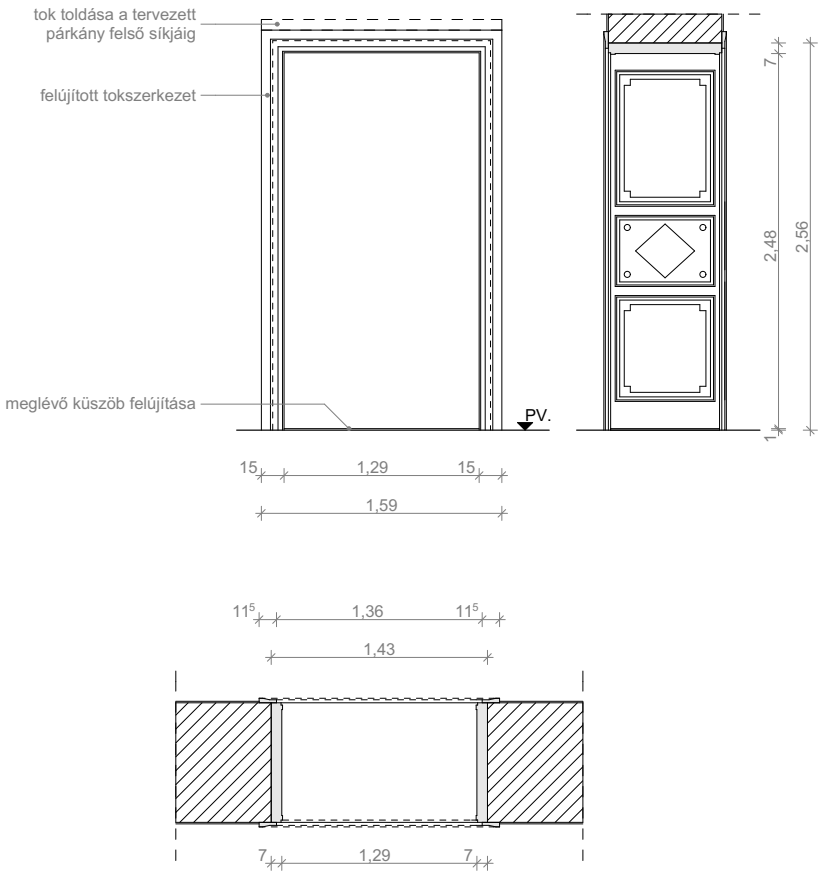	

Megnevezés	felújítandó gerébtokos földszinti belső udvari ablak		
Méretek	névleges méret: 90x115cm + 90x42cm	**Alaprajzi jel**	AB-04/A
Darabszám	2 db		
Nyitási mód	bukó szárny: össz. 1db / konszig. középen felnyíló szárny: össz. 2db / konszig.	kivehető tisztítószárny (fix üveggel): - fix üveg: -	
Tok	-		
Szárnyak	felső panel cseréje festett fa betételemre, a meglévő ajtókkal megegyező 3 rtg. fehér színű festéssel		
Üvegezés	-		
Vasalatok	-		
	-		
Könyöklő	-		
Megjegyzés	A méretek a helyszínen ellenőrizendők!		
Nézetrajz **M=1:50**	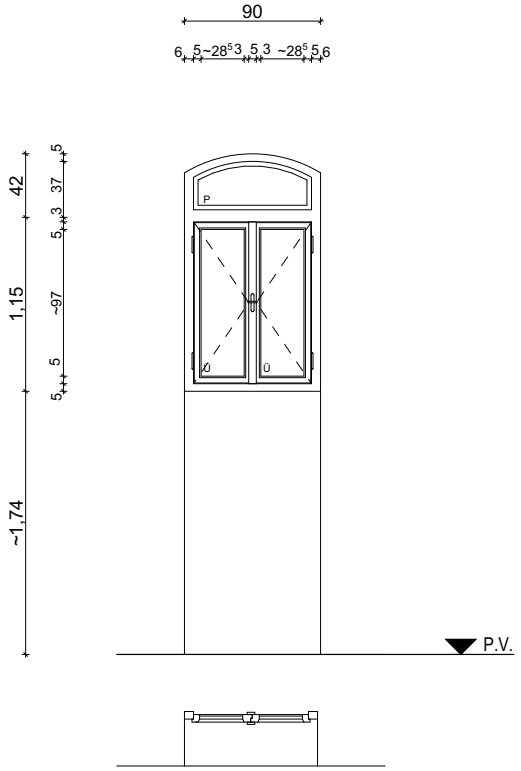		

Megnevezés	felújítandó gerébtokos 1. emeleti belső udvari ablak		
Méretek	névleges méret: 90x115cm + 90x65cm	**Alaprajzi jel**	AB-04/B
Darabszám	2 db		
Nyitási mód	bukó szárny: össz. 1db / konszig. középen felnyíló szárny: össz. 2db / konszig.	kivehető tisztítószárny (fix üveggel): - fix üveg: -	
Tok	-		
Szárnyak	felső panel cseréje festett fa betételemre, a meglévő ajtókkal megegyező 3 rtg. fehér színű festéssel		
Üvegezés	-		
Vasalatok	-		
	-		
Könyöklő	-		
Megjegyzés	A méretek a helyszínen ellenőrizendők!		
Nézetrajz **M=1:50**	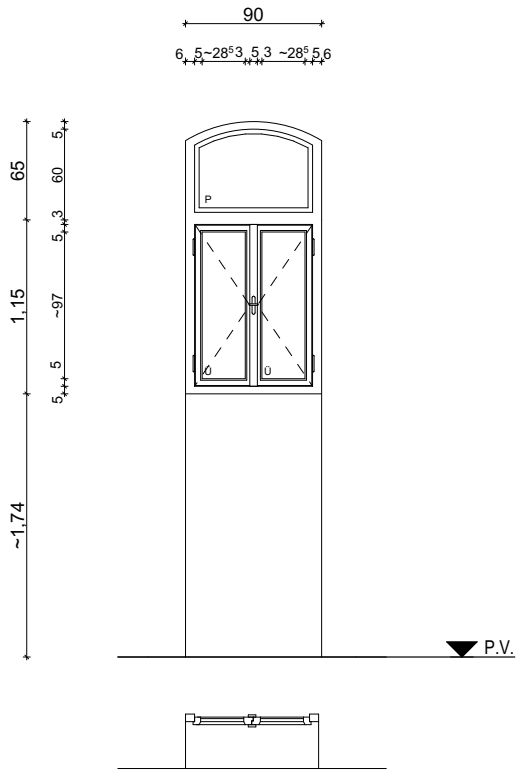		

Megnevezés	felújítandó gerébtokos 2. emeleti belső udvari ablak		
Méretek	névleges méret: 90x115cm + 90x65cm	**Alaprajzi jel**	AB-04/C
Darabszám	2 db		
Nyitási mód	bukó szárny: össz. 1db / konszig. középen felnyíló szárny: össz. 2db / konszig.	kivehető tisztítószárny (fix üveggel): - fix üveg: -	
Tok	-		
Szárnyak	felső panel cseréje gépészeti rácsra, a meglévő ajtókkal megegyező 3 rtg. fehér színű festéssel; részl. lásd a gépészeti terven		
Üvegezés	-		
Vasalatok	-		
	-		
Könyöklő	-		
Megjegyzés	A méretek a helyszínen ellenőrizendők!		
Nézetrajz **M=1:50**	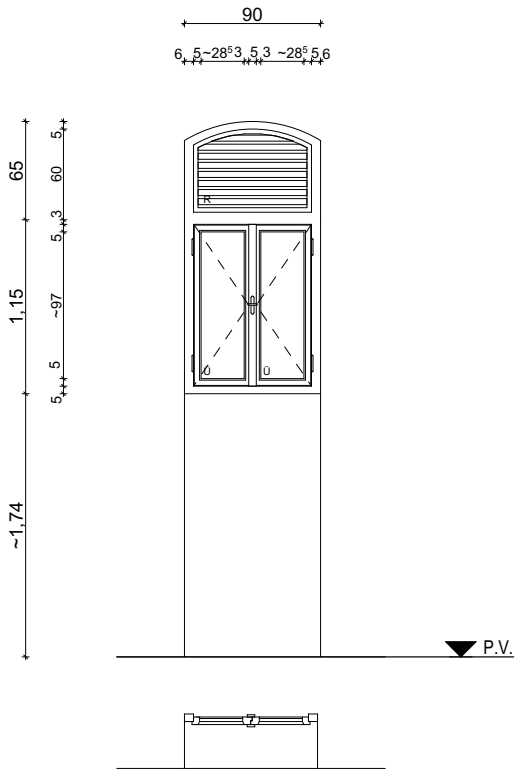		

KIVTELI TERV **KONSZIGNÁCIÓ**

Megnevezés	REI 60 AI Tűzgátló Felülvilágító	
Méretek	355x320x110 cm	**Alaprajzi jel**
Darabszám	1 db	ÜT-01
Elhelyezkedés	Belső udvarban	
Üveg:	REI60 A1 tűzgátló üvegezés	
Keretszerkezet	REI60 A1 tűzgátló keretszerkezet	
Megjegyzés	A méretek a helyszínen ellenőrizendők! Tartószerkezet statikai tervek szerint!	

Nézetrajz
M=1:50

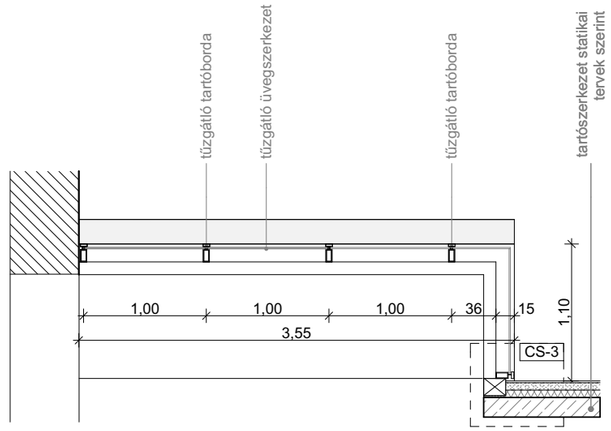

A-A metszet

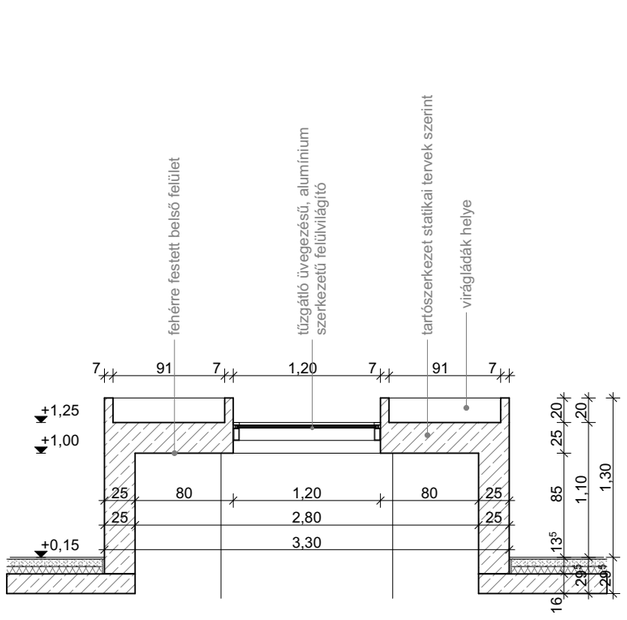

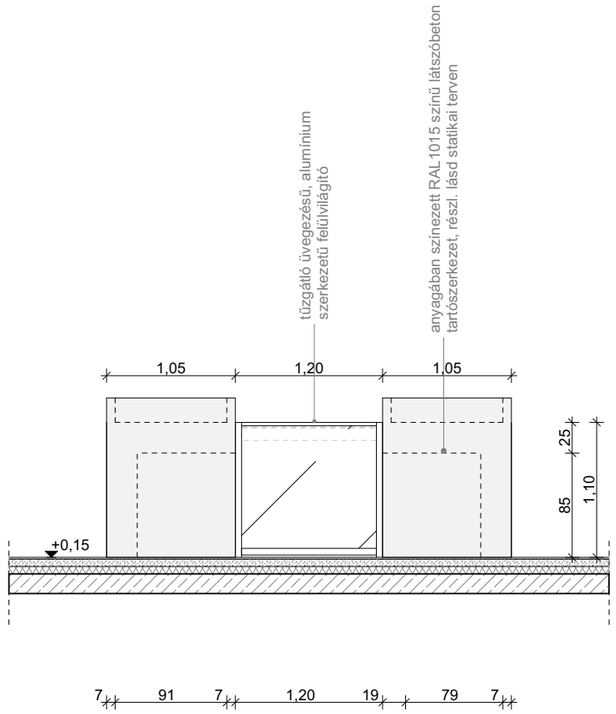

B-B metszet

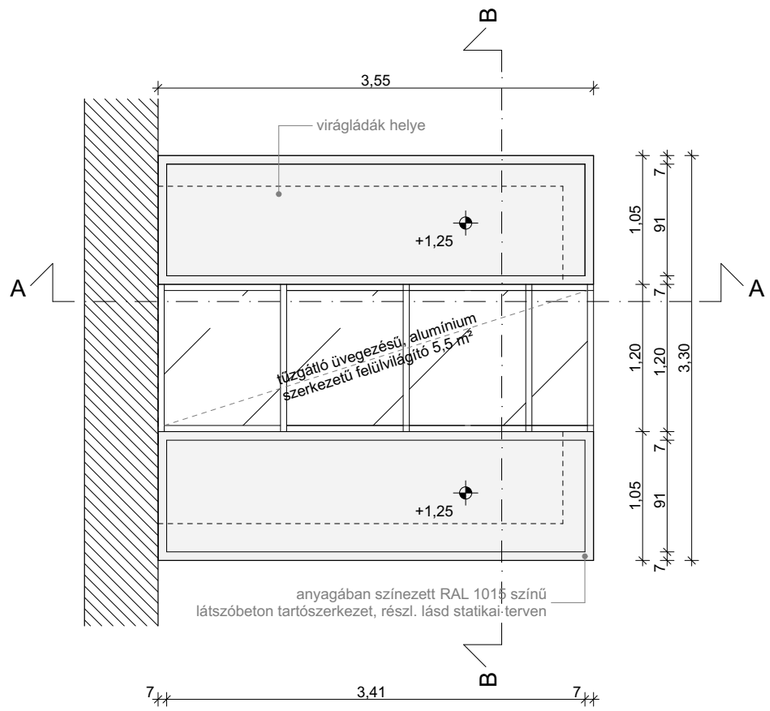

KIVTELI TERV **KONSZIGNÁCIÓ**
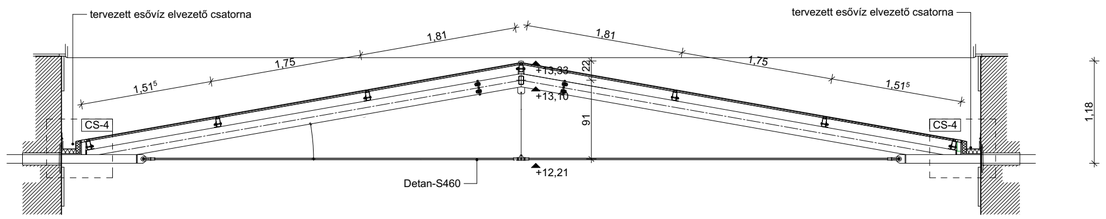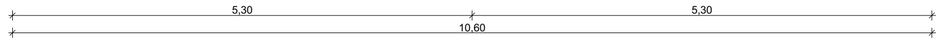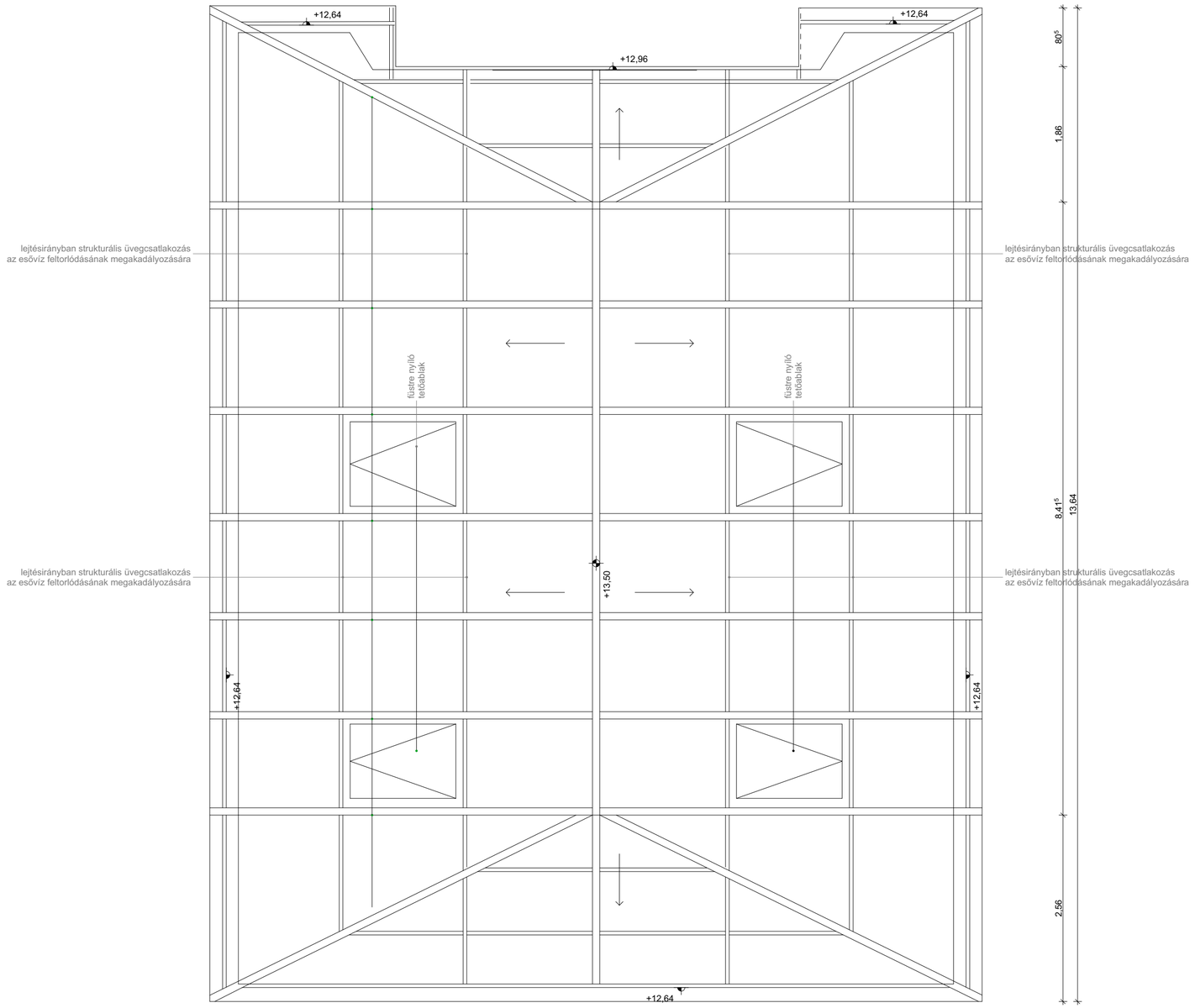
Megnevezés	Üvegtető		
Méretek	13,64 m x 10,60 m x 1,18 m	**Alaprajzi jel**	ÜT-02
Darabszám	1 db		
Elhelyezkedés	Belső udvarban		
Üvegezés	2 rétegű, argongáz töltésű, Low-E bevonatos, SunGuard napvédelemmel ellátott hőszigetelt üvegezés TPS melegperemmel (Σ 22mm, 4 SunGuard -14-4 Low-E + Ar) Uköv(üveg)= 1,0 W/m2K ; $U_{köv(teljes\ szerkezetre)}$= 1,7 W/m2K lejtésirányban strukturális üvegcsatlakozás az esővíz feltorlódásának megakadályozására		
Tartóbordák	Schüco FW50+ RAL1015 színben		
Keretszerkezet	RAL1015 színben porszórt üvegtető tartószerkezet, részleteket lásd a statikai terven		
Megjegyzés	A méretek a helyszínen ellenőrizendők! Tartószerkezet statikai tervek szerint! 4db, RWA motorokkal nyitható hő- és füstelvezetésre szolgáló nyílószárny.		
Nézetrajz M=1:50